AUTODEFINIDO

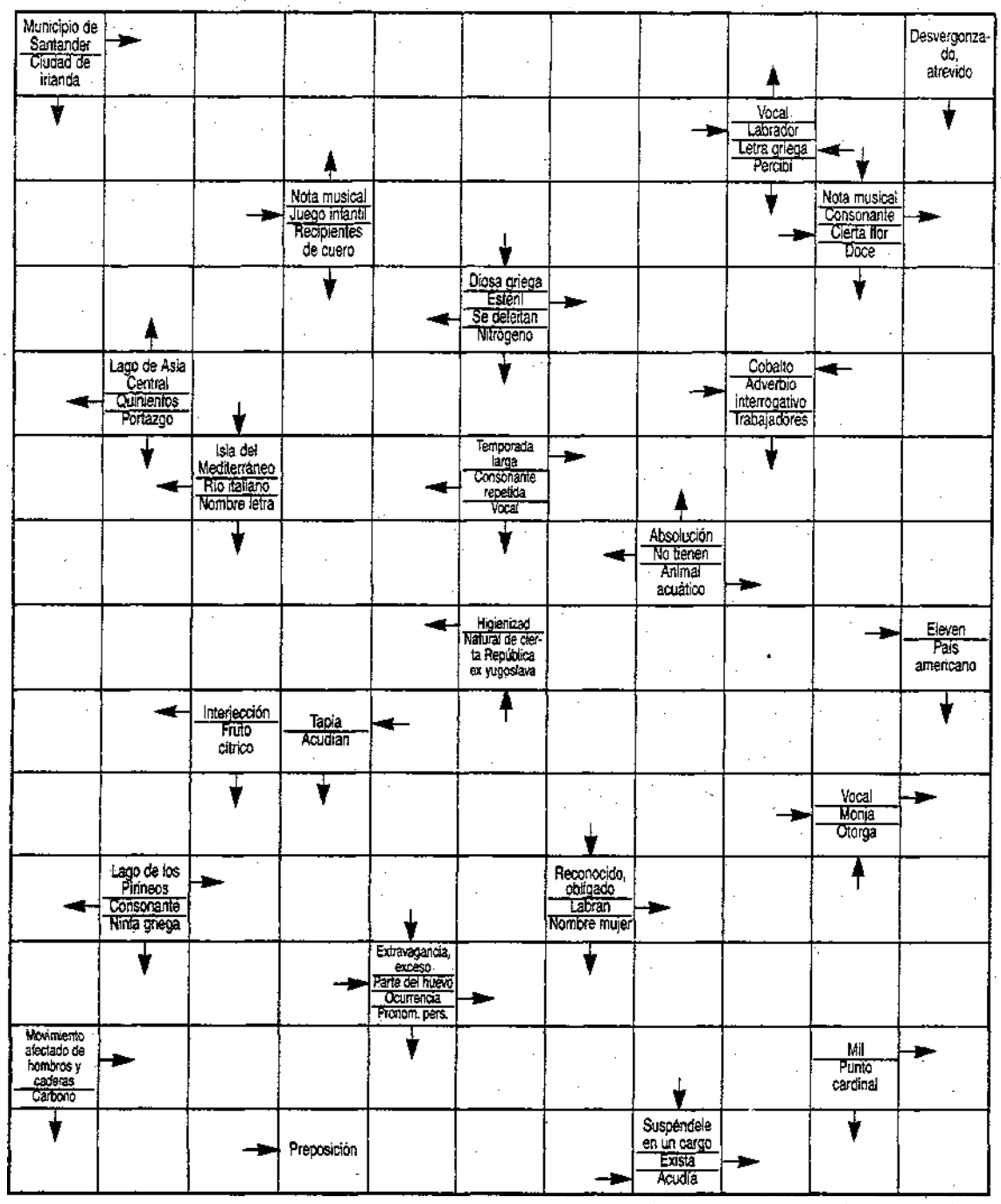

CRUCIGRAMA

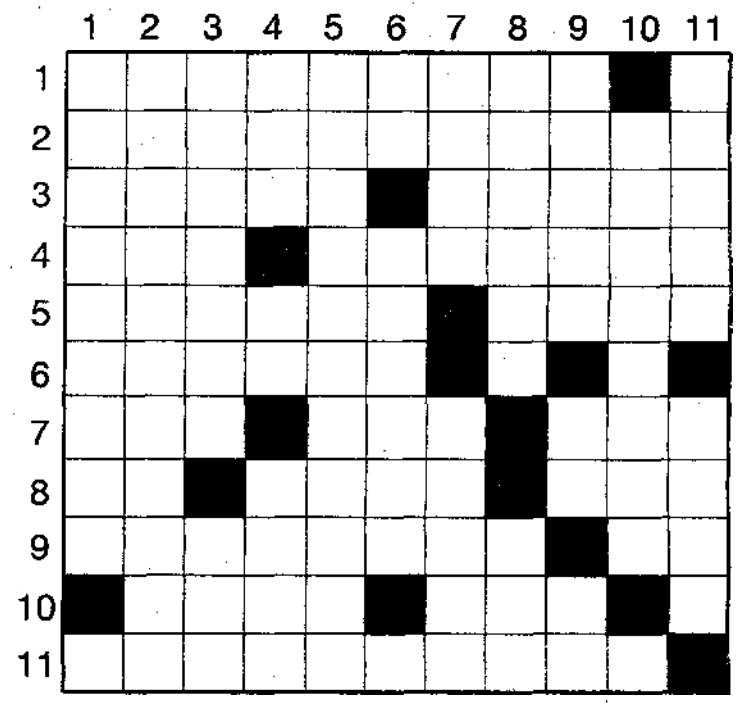

HORIZONTALES.- 1: Río de Brasil.- 2: Aprovisionados, avituallados.- 3: Árbol americano, de la familia de las esterculiáceas. Árbol exótico, de madera muy negra.- 4: Impida el movimiento. Al revés, ir dando vueltas a un hilo, alambre, cuerda, etc., alrededor de un eje, carrete, etc.- 5: Al revés, en medicina, ablandar. Al revés, patriarca hebreo, octavo hijo de Jacob.- 6: Al revés, borda de realce.- 7: Al revés, preposición. Al revés, abreviatura trigonométrica. Nombre de consonante.- 8: Preposición. Al revés, letra griega. Al revés, sonido agradable al oído.- 9: Alentaste. Reflexivo.- 10: Llevad nave a remolque. Al revés, incurrí.- 11: Amables, benévolos.

VERTICALES.- 1: Árbol bignoniáceo de flores azules, cultivado en parques y jardines.- 2: Decaimiento.- 3: Especie de antílope (Pl). Átomo, molécula o grupo de moléculas con carga eléctrica.- 4: Utiliza. Antigua lengua de Provenza. Quered.- 5: Torturada, angustiada.- 6: Nota musical. Etéreos.- 7: Alcen. Lugar.- 8: Antiguamente, castor. Interjección (Pl).- 9: Al revés, elude. Preposición. Símbolo químico.- 10: Nombre de varón (Pl).- 11: Al revés, coloca espalda con espalda. Nombre de letra (Pl).

CRUCIGRAMA PICKER

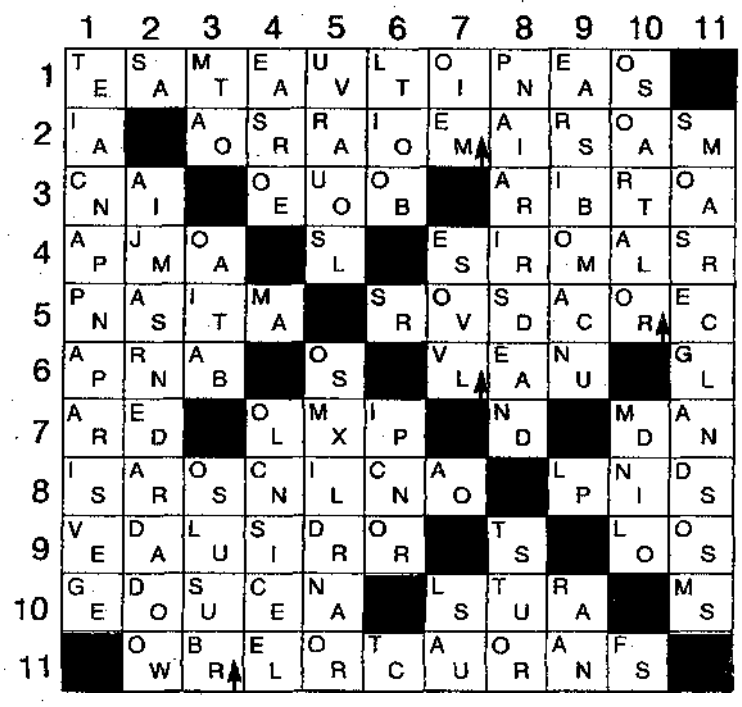

En este crucigrama las soluciones vienen ya dadas en el diagrama. Escoja una de las dos letras de cada uno de los cuadros para componer las soluciones. Las palabras que componen este crucigrama en ocasiones se leen al revés y deberán poderse leer tanto horizontalmente como de modo vertical.

JEROGLIFICO

D

NOTA

¿ Cómo se encuentra tras la triste noticia?

SOPA DE LETRAS

T	F	D	S	U	L	O	U	P	O	R	N	S	A	L
P	O	D	C	C	S	B	A	N	U	D	D	E	W	Q
I	P	C	A	R	E	N	Q	U	E	L	T	T	S	U
S	A	H	L	R	E	K	C	J	H	M	P	M	D	E
R	D	Ñ	A	G	M	C	E	H	B	A	L	O	L	A
I	E	W	M	E	R	A	R	N	O	B	A	L	Z	O
F	L	E	A	N	C	J	E	P	A	O	D	O	B	A
Z	F	M	R	A	O	U	A	C	O	N	G	R	I	O
A	I	S	A	N	Z	R	I	H	A	I	A	L	N	H
D	N	G	R	P	R	E	L	Z	H	T	E	I	A	N
G	I	U	S	A	I	L	Y	T	L	O	R	A	S	V
G	A	L	L	O	M	I	O	T	C	G	A	S	N	O
C	O	M	C	H	O	O	L	N	I	G	D	L	N	R
I	O	C	B	H	L	T	I	B	U	R	O	N	I	E
R	D	I	L	A	O	P	V	I	A	R	O	D	A	C

Buscar el nombre de 10 animales marinos

RECORRIDO SILABICO

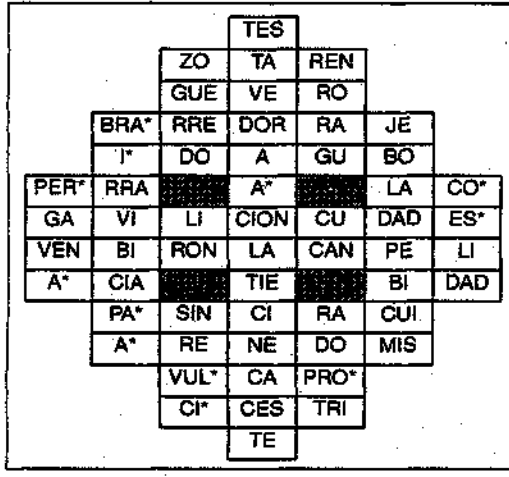

De cada casilla señalada con un asterisco parte una palabra que corresponde a una de las definiciones dadas abajo. Al responder, vaya marcando las sílabas para no repetirlas, moviéndose de una casilla a la siguiente, horizontal, vertical o diagonalmente, hacia delante o hacia atrás, pero sin saltarse ninguna. Al acabar la última definición, quedarán varias casillas con sus sílabas correspondientes, pero que usted no habrá marcado, y que, leidas adecuadamente darán el nombre de una provincia española.

1: De varios colores mal combinados.- 2: Duración.- 3: Aprobaron, accedieron.- 4: Semejanza.- 5: Marcas, costurones.- 6: Debilidad, fragilidad.- 7: Convicencia con personas de distinto seco.- 8: Lucro, usura.- 9: Irreligiosos.- 10: Boquete.- 11: Ayudante.- 12: Casarse por interés un hombre con una mujer rica.

SOLUCIONES

RECORRIDO SILABICO: ALICANTE

HORIZONTALES.- 1: Abigarrado.- 2: Pervivencia.- 3: Asfalteron.- 4: Parecido.- 5: Cicatrices.- 6: Vulnerabilidad.- 7: Pormenorizidad.- 8: Especulación.- 9: Irreverentes.- 10: Aguinaldo.- 11: Colaborador.- 12: Brigueteo.

VERTICALES.- 1: Jacarandá.- 2: Abatimiento.- 3: Gacelas, lon.- 4: Usa.- Oc. Amad.- 5: Atormentada.- 6: Re. Aetros.- 7: Iceni. Sino.- 8: Castor.- 9: Elas.- 9: adaV. En. Co.- 10: Onsemos.- 11: escala. Esse.

CRUCIGRAMA NEGRO:

CRUCIGRAMA PICKER

HORIZONTALES.- 1: Tamaulipas.- 2: Armenas.- 3: Ma. COO. Río.- 4: Alma. Stras.- 5: Mata. Rodaje.- 6: Ana. Van.- 7: Re. Oxi. Da.- 8: Irónico.- 10.- 9: Valido. Oc.- 10: Boca. Sur.- 11: Ocenuras.

VERTICALES.- 1: Tamaraivo.- 2: Amarrado.- 3: Ma. Ala. Ulab.- 4: Ato. Onice.- 5: Uros. Ovoder.- 6: Lio. 100.- 7: IM. soV. Su.- 8: Pérdad. Sur.- 9: Alimón. Ra.- 10: salar. Dio.- 11: Sosegados.

SOPA DE LETRAS:

AREMOUE, GAMBA, BONITO, CONGRIO, PULPO, CALAMAR, CALLO, JUREL, TIBURON, DELFIN.

JEROGLIFICO:

Está desolada.
(Está D solá: DO)

AUTODEFINIDO: